MANUAL DE INSTRUÇÕES

REFLETOR TINY LED DE INOX RGBW 10 W PARA PISCINAS

VERSÃO 1.0 FEVEREIRO/2019

1. CARACTERÍSTICAS

O Tiny LED RGBW Light Tech foi desenvolvido para iluminação de piscinas, podendo iluminar até 18 m².

Ele é produzido em Aço Inox 316, lente de policarbonato e vedação em silicone, o que garante resistência à corrosão ocasionada pelos agentes químicos presentes na água da piscina, incluindo os salinizadores.

O Tiny LED **nunca deve ser ligado fora d'água** por um tempo maior que 1 minuto, o que acarretará diminuição da vida útil ou até sua queima.

A instalação deve ser feita por encaixe em tubo de PVC soldável de 20 mm ou em tubos de 25, 32 e 50 mm, usando o Kit Adaptador Light Tech.

O produto tem prazo de garantia de 2 anos, contados a partir da data de venda que consta na nota fiscal. O mesmo está garantido em caso de defeito de fabricação.

2. ESPECIFICAÇÕES - (LED)

2.1 MECÂNICAS

- MATERIAL DO CORPO: AÇO INOX 316
- MATERIAL DA LENTE 10 W: POLICARBONATO INCOLOR
- MATERIAL DA VEDAÇÃO: SILICONE
- PESO DO REFLETOR: 357 g

2.3 ELÉTRICAS (RGB 10 W)

- GRAU DE PROTEÇÃO: IP68
- LED: POWER LED RGB DE 10 W
- ALIMENTAÇÃO: 12 VDC +/- 10%
- POTÊNCIA CONSUMIDA: 10 W
- CORRENTE MÁXIMA: 900 mA
- CABO 5X26 AWG: 2 METROS
- TEMPERATURA MÁXIMA DE OPERAÇÃO: 50 ºC

2.5 ÓPTICAS

- ÂNGULO DE FACHO: 150º
- ÁREA DE ILUMINAÇÃO: 18 m²

3. DIMENSÕES (mm)

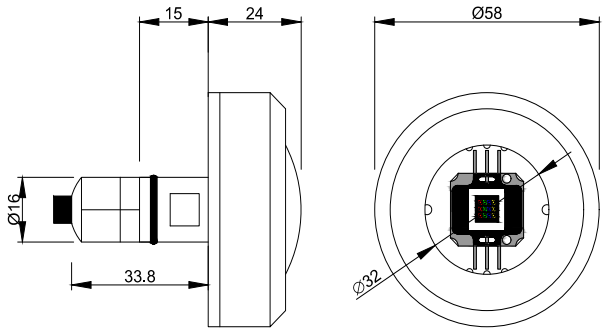

4. ESQUEMA DE LIGAÇÃO

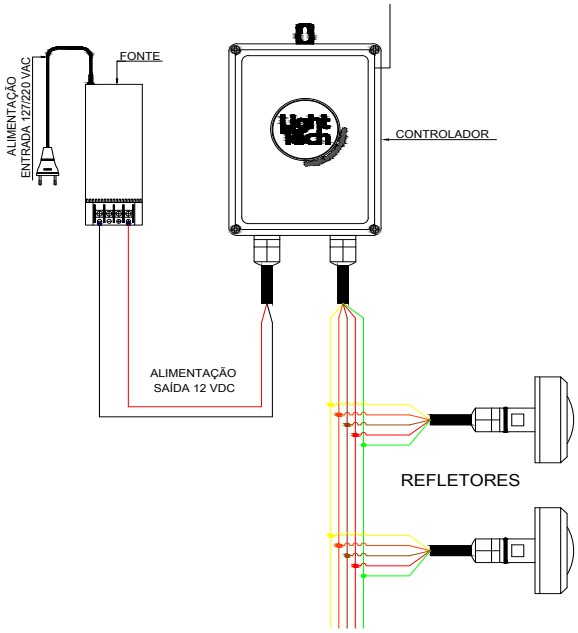

Proteção - O controlador possue função de proteção total contra curto-circuito de saída, sobrecarga e superaquecimento. O controlador recuperará automaticamente da proteção e volta ao seu status normal. Por favor, certifique-se de que as cargas LED estão na faixa nominal, as saídas não estão em curto e a unidade controladora está em ambiente ventilado para evitar a proteção.

Atenção!

TABELA DE CORES - CABO 5X26 AWG	
CABO (VIAS):	**LED:**
AMARELO	COMUM (COM) + 12V
LARANJA	AZUL (B)
MARROM	VERDE (G)
VERMELHO	VERMELHO (R)
VERDE	BRANCO (W)

Obs.: O controlador e a fonte não acompanham o produto, devem ser comprados separadamente.

Tensão - 12 Vdc:
Instalação com caixa de passagem manter estanque à água. Emenda de cabo consultar a norma ABNT.
Nunca mantenha emendas submersas, caso necessite de cabos com comprimento maior, consultar o representante.

5. ESPECIFICAÇÕES - (CONTROLADOR)

CONTROLADOR RGBW	CARACTERÍSTICAS
MODO DINÂMICO	34 MODOS
COR ESTÁTICA	30 CORES
PWM	256 PASSOS
BRANCO - BRILHO	10 NÍVEIS
RGB - BRILHO	5 NÍVEIS
VELOCIDADE - GRADE	10 NÍVEIS
SELEÇÃO DIRETA COR	6 TECLAS DIRETAS
PROTEÇÃO DE SOBRECARGA	SIM
PROTEÇÃO SUP. AQUECIMENTO	SIM
TENSÃO DE TRABALHO	12 Vdc
FREQUÊNCIA REMOTO	433.92 MHz
DISTÂNCIA CONTROLE REMOTO	15 METROS EM ÁREA ABERTA
DIMENSÕES CONTROLADOR	107 X 135 X 86
IP	41

6. CONTROLE REMOTO

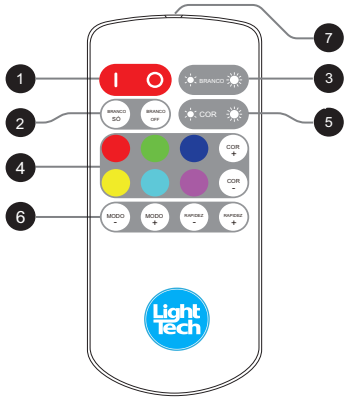

6.1 FUNÇÕES

1 - LIGAR / DESLIGAR

Pressione ‘I’ tecla para ligar unidade ou pressione a tecla ‘O’ para desligar. Ao ligar a unidade irá restaurar automaticamente ao estado anterior antes do corte de energia.

2 - MODO BRANCO

Estas duas teclas controla o modo de trabalho LED branco. Pressione a tecla “BRANCO SOMENTE”, todas as cores RGB será desligado e só o branco LED acende. Pressione a tecla BRANCO OFF o LED branco será desligado e o LED RGB permanecem seu status anterior.

3 - DIMER (BRANCO BRILHO)

Ajusta o brilho do LED branco. Pressione a tecla lateral direita para aumentar o brilho do LED branco e a tecla lateral esquerda para diminuir.

4 - SELEÇÃO DE CORES RGB (ESTÁTICA)

Essas teclas controlam a cor estática do RGB.

a) Pressione as teclas impressas coloridas para definir os LEDs RGB corresponde a cor da luz com a tecla. Há 6 cor de atalho.

b) Pressione “COLOR +’ e ‘COLOR -” para rolar por todos os estágios de cores, incluindo as 6 cores das teclas de atalho.

5 - DIMER (CORES BRILHO)

Ajusta o brilho da cor RGB. Pressione a tecla lateral direita para aumentar o brilho do LED RGB e a tecla do lado esquerdo para diminuir.

6 - CONTROLE DE MODOS DINÂMICOS RGB

Essas teclas controlam os modos dinâmicos RGB.

a) Pressione a tecla “MODE +” e a tecla ‘MODE -” para selecionar os modos.

b)Pressione “SPEED +’ e ‘SPEED -” para controlar a dinâmica velocidade de funcionamento do modo.

7 - INDICADOR DO CONTROLE REMOTO

Este indicador azul piscará quando o controle remoto funcionar.

O controle remoto funciona em frência de rádio (RF), o sinal pode atravessar a barreira, por isso não é necessário visar o controlador quando operar o controle remoto.

6.2 USANDO O CONTROLE REMOTO

Por favor, retire a fita de isolamento da bateria antes de usar, O RF sinal remoto sem fio pode passar através de alguns não-metais (barreira). Para o recebimento correto do sinal remoto, por favor não instale o controlador em peças de metal fechadas.

6.3 EMPARELHAMENTO - NOVO CONTROLE REMOTO

O controle remoto e o módulo são pareados de 1 a 1 como padrão. Além disso, uma unidade mestre pode ser emparelhada com 5 controladores remotos e cada controle remoto pode ser emparelhado com qualquer unidade mestre.

Por favor, siga os seguintes passos para emparelhar o novo controle remoto ao módulo:

1). Conecte a energia no módulo e conecte novamente após 5 segundos.

2). Pressione a tecla remota "ON" e "BRANCO +" juntos em 5 segundos após ligar o módulo, em seguida, pressione a tecla VERMELHO por 5 segundos. Após esta operação, o indicador do módulo piscará em branco 3 vezes para exibir o comando (aceito), a unidade mestre agora reconhece o novo controle remoto. Apenas 5 últimos controles remotos emparelhados podem ser reconhecidos pelo módulo.

7. INSTALAÇÃO

7.1 INSTALAÇÃO PADRÃO

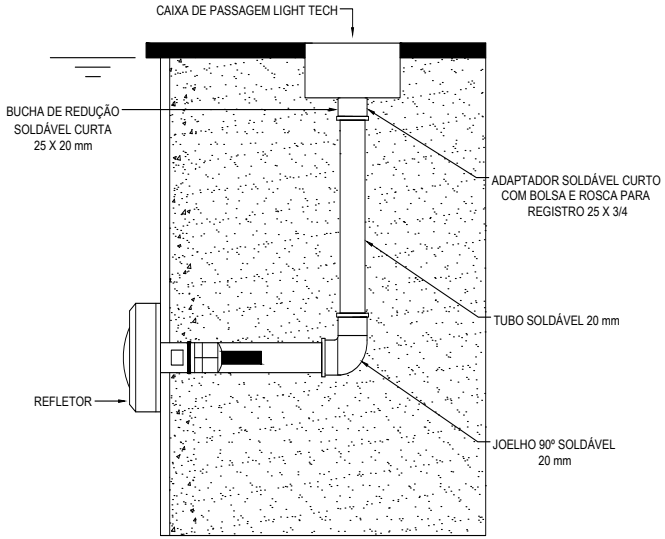

Atenção!

A caixa de passagem e as conexões de PVC não acompanham o produto, devem ser compradas separadamente.

Para melhor performance, recomendamos a instalação numa altura média entre a lâmina d’água e o fundo da piscina.

7.2 INSTALAÇÃO COM ADAPTADORES

O Tiny LED RGBW pode ser instalados em tubos de PVC marrom acima de 20 mm (25, 32 e 50 mm) usando os adaptadore Light Tech.

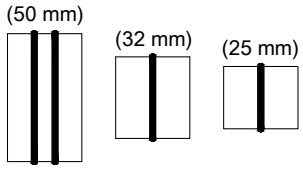

ATENÇÃO - PRIMEIRAMENTE INSERIR O ADAPATADOR POR PRESSÃO NO REFLETOR, DEPOIS INSERIR O LED NO TUBO DE PVC MARROM. SE TIVER DIFICULDADE NO ENCAIXE DO REFLETOR NO TUBO DE PVC MARROM USAR VASELINA.

OS ADAPTADORES NÃO ACOMPANHAM O PRODUTO, DEVEM SER COMPRADOS SEPARADAMENTE.

8. TERMO DE GARANTIA

O Termo de Garantia do fabricante assegura ao proprietário de seus equipamentos, identificados pela nota fiscal de compra, garantia de 2 (dois) anos, nos seguintes termos:

1 - A garantia cobre todo e qualquer defeito de fabricação.

2 - O período de garantia inicia na data de emissão da nota fiscal.

3 - Dentro do período de garantia, a mão de obra e componentes aplicados em reparos e defeitos ocorridos em uso normal serão gratuitos.

4 - Para os eventuais reparos, enviar o equipamento, juntamente com as notas fiscais de remessa para conserto, para o endereço de nossa fábrica em São Paulo. O endereço da Light Tech Iluminação encontra-se ao final deste manual.

5 - Despesas e riscos de transporte correrão por conta do proprietário.

6 - A garantia será automaticamente suspensa caso sejam introduzidas modificações nos equipamentos por pessoal não autorizado pela Light Tech Iluminação, defeitos causados por choques mecânicos, exposição a condições impróprias para o uso ou violações no produto.

7 - A Light Tech Iluminação exime-se de quaisquer ônus referentes a reparos ou substituições não autorizadas em virtude de falhas provocadas por agentes externos aos equipamentos, pelo uso indevido dos mesmos, bem como resultantes de caso fortuito ou por força maior.

8 - A Light Tech Iluminação garante o pleno funcionamento dos equipamentos descritos neste manual bem como todas as operações existentes.

Caso tenha algum problema com a utilização de nossos equipamentos, dúvidas, reclamações ou sugestões, por favor entre em contato conosco através do telefone (11) 5572-1554.

Light Tech Iluminação Eireli Epp
Rua Maestro Callia, 77 - Vila Mariana - SP
CEP: 04012-100
Fone: (11) 5572-1554
Site: www.lighttech.com.br