Light Tech Iluminação

Manual de Instruções

LTS - Sistema de Segurança Anti-Sucção

www.lighttech.com.br

ÍNDICE

1. INTRODUÇÃO....4
2. ESPECIFICAÇÕES TÉCNICAS....5
3. ESPECIAÇÕES DE INSTALAÇÕES....6
4. INSTALAÇÃO HIDRÁULICA....7
5. INSTALAÇÃO....8
6. INSTALAÇÃO ELÉTRICA....9
6.1 INSTALAÇÃO PADRÃO....9
6.2 INSTALAÇÃO PADRÃO COM TIMER....10
6.3 INSTALAÇÃO COM CONTATORA....11
6.4 INSTALAÇÃO COM CONTATORA E TIMER....12
7. OPERAÇÃO....13
8. TERMO DE GARANTIA....14

1. INTRODUÇÃO

O Sistema de Segurança Anti-Sucção Light Tech para Piscinas é o que há de mais moderno em segurança de piscinas e foi desenvolvido especialmente para atender as necessidades de nossos clientes que esperam sempre o melhor de um produto com o selo de qualidade Light Tech. O Sistema de Segurança Anti-Sucção para Piscinas possui um Fluxostato anti-sucção que monitora constantemente o fluxo de água no sistema hidráulico. Quando à um sinal de bloqueio ou aprisionamento nos dispositivos de sucção (ralo de fundo ou skimmers) ou aspiração, o fluxostato manda um sinal para o sistema para desligar a bomba d'água, automaticamente ativará o alarme local e remoto indicando que à algum acidente ou falha no sistema hidráulico. O sistema irá permanecer desligado até o rearme manual do equipamento. O produto tem prazo de garantia de 1 ano, contados a partir da data de venda que consta na nota fiscal. O mesmo está garantido em caso de defeito de fabricação.

Sobre este Manual:

1. Este manual deve ser entregue ao usuário final do equipamento.
2. O conteúdo deste manual está sujeito à alterações sem aviso prévio.
3. Todos os direitos reservados. Nenhuma parte deste manual pode ser reproduzida, de qualquer forma, sem a permissão por escrito da Light Tech Iluminação.
4. As especificações contidas neste manual estão limitadas aos modelos padrão e não abrangem produtos especiais , fabricados sob encomenda.
5. Todo o cuidado foi tomado na preparação deste manual, visando garantir a qualidade das infomações.

ATENÇÃO!

O Instrumento descrito por este manual técnico é um equipamento para aplicação em piscinas domésticas. Os produtos fornecidos pela Light Tech Iluminação passam por um rígido controle de qualidade. No entanto, instalação, ajustes, alterações, serviços ou manutenção inadequados podem causar danos materiais, ferimentos ou morte. A instalação e os serviços devem ser efetuados por um instalador qualificado ou agência autorizada.

A sua segurança e a de terceiros é muito importante.

Este manual e o seu produto têm muitas mensagens importantes de atenção. Sempre leia e siga as mensagens de atenção. Existe risco de você perder a vida ou de ocorrerem danos graves se as instruções não forem seguidas.

2. ESPECIFICAÇÕES TÉCNICAS

MODELO	LTS
ALIMENTAÇÃO DO EQUIPAMENTO	220 Vac
ALIMENTAÇÃO DA SIRENE	12 Vdc
FRÊQUENCIA	50/60 Hz
CORRENTE MÁX. SAÍDA BOMBA D'ÁGUA	8 A
CORRENTE MÁX. SAÍDA SIRENE	2 A
TENSÃO DO COMANDO REMOTO	12 Vdc
GRAU DE PROTEÇÃO CENTRAL/REMOTO	IP66
CLASSE DE ISOLAÇÃO - CENTRAL	CLASSE I
CLASSE DE ISOLAÇÃO - REMOTO	CLASSE II
DIMENSÕES PAINEL CENTRAL AXCXL	170X145X90
DIMENSÕES PAINEL REMOTO AXCXL	102X102X57

ATENÇÃO!

- Caso a corrente de projeto da bomba d'água passe da corrente máxima do equipamento, vide pag. 8 e 9 se caso entre em contato com o Departamento Técnico Light Tech.
- A sirene externa e o botão de emergência remoto são acessorios e vendidos separadamente.

Risco de Choque Elétrico

• Ligue o produto a um ponto de energia em perfeitas condições de uso.
• Não use adaptadores ou T's. Não use extensões.
• Não seguir essas instruções pode trazer risco de vida, incêndio ou choque elétrico.
• Antes de ligar o produto na tomada, verifique se a tensão da rede elétrica é a mesma indicada na etiqueta de dados técnicos fixada no produto.
• Os fios da rede elétrica da sua residência devem ser de cobre e ter seções mínimas conforme Associação Brasileira de Normas Técnicas ABNT NBR-5410.
• Caso o cabo de alimentação seja danificado, ele deverá ser substituído pelo fabricante ou pela assistência técnica para evitar riscos de acidentes.

• Em caso de dúvidas consulte a assistência técnica Light Tech.

3. ESPECICAÇÕES DE INSTALAÇÃO

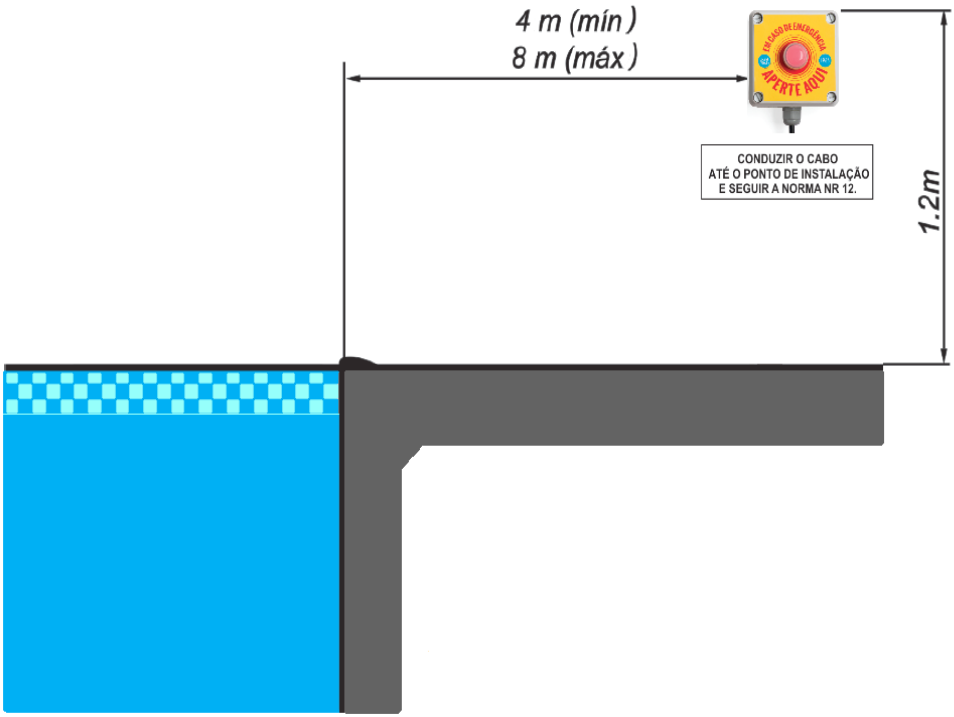

ATENÇÃO!

- O botão de emergência é um dispositivo de segurança para sua piscina, as informações a seguir devem ser respeitada em quaisquer situações, *É obrigatório a instalação de no minimo 2 drenos ou mais em sua piscina independente de formato ou tamanho.*

A distânica entre os mesmo deverá no minimo 1,5m e a velocidade máxima nos drenos não deverão ultrapassar 0,6m/s.

4. INSTALAÇÃO HIDRÁULICA

CASA DE MÁQUINA

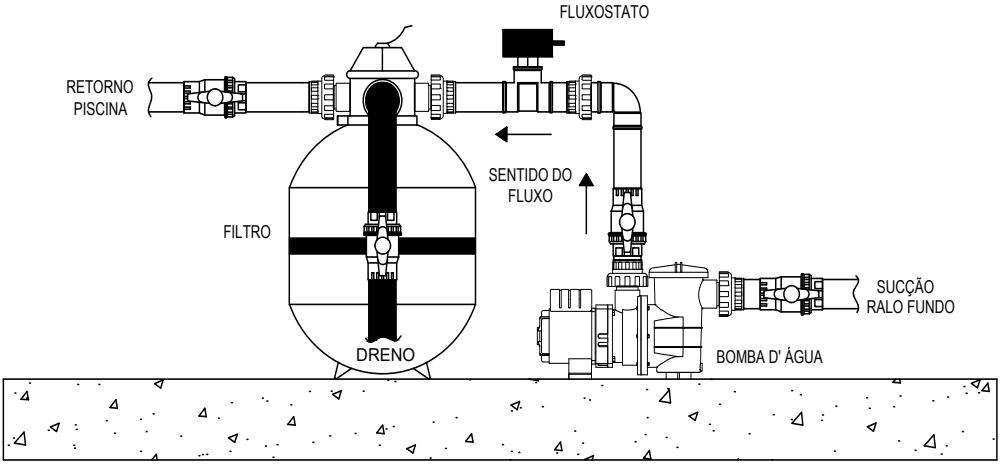

ATENÇÃO!

- O fluxostato deverá ser instalado no sistema hidráulico seguindo a norma **ABNT NBR 10.339:2018 - Piscina - Projeto, Execução e Manutenção.**
- O fluxostato deve ser instalado entre a bomba d'água e o filtro na posição horizontal como mostra o desenho acima.
- Utilizar união no fluxostato tanto na entrada e saída para fins de manutenção.
- Verificar a posição correta do fluxostato, caso não esteja na posição correta não funcionará.

IMPORTANTE

PALHETA DO FLUXOSTATO DE AÇO INOX 304 QUE GARANTE RESISTÊNCIA A CORROSÃO OCASIONADA PELOS AGENTES QUÍMICOS PRESENTES NA ÁGUA DA PISCINA, INCLUINDO OS SALINIZADORES.

5. INSTALAÇÃO

ATENÇÃO!

É recomendado que a instalação seja feita por um técnico qualificado ou capacitado seguindo a norma **ABNT NBR 5410:2014.** Se houver danos causados pela não observância das indicações o produto perderá sua garantia.

O controlador deverá ser instalado na posição vertical como mostra o desenho abaixo.

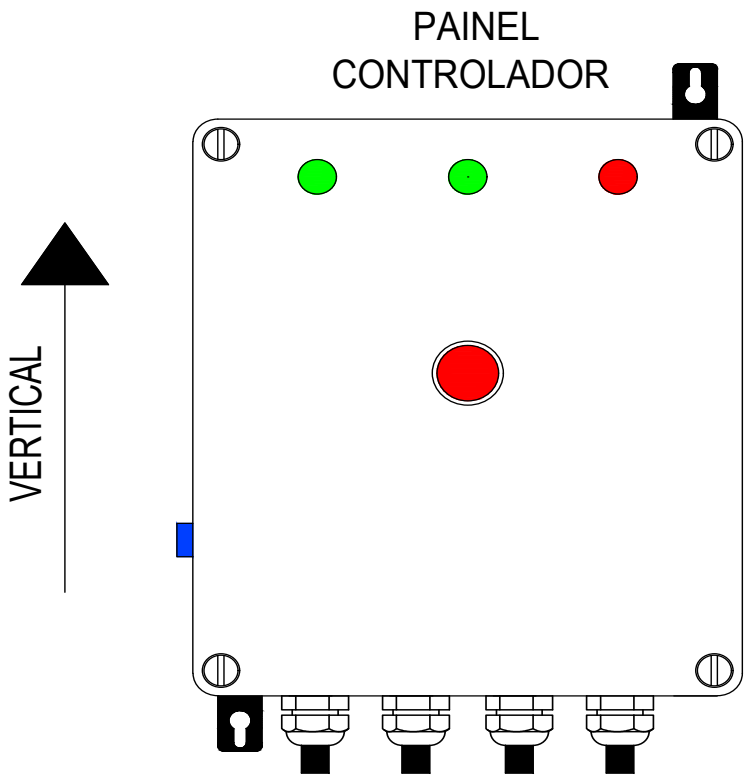

Importante que o controlador seja instalado em lugar ventilado de fácil acesso para visualizar os indicadores frontais e conseguir acionar a seletora lateral do controlador.

6. INSTALAÇÃO ELÉTRICA

6.1 INSTALAÇÃO PADRÃO

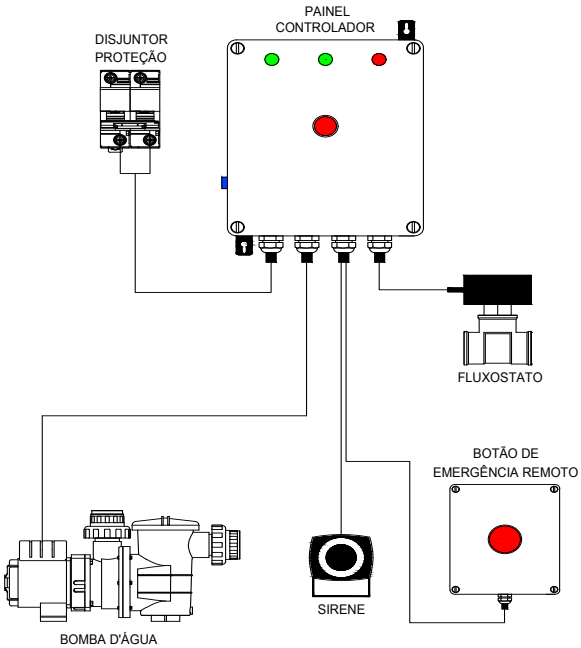

ATENÇÃO!

ALIMENTAÇÃO
FIO PRETO E VERMELHO - 220 Vac

BOMBA D'ÁGUA
FIO PRETO E VERMELHO - 220 Vac

SIRENE REMOTO
FIO VERMELHO - POSITIVO
FIO PRETO - NEGATIVO

BOTÃO DE EMERGÊNCIA REMOTO
FIO AZUL E BRANCO - SINAL DE COMANDO

FLUXOSTATO:
FIO PRETO - COMUM
FIO AZUL - NA
FIO VERDE - NF

6.2 INSTALAÇÃO PADRÃO COM TIMER

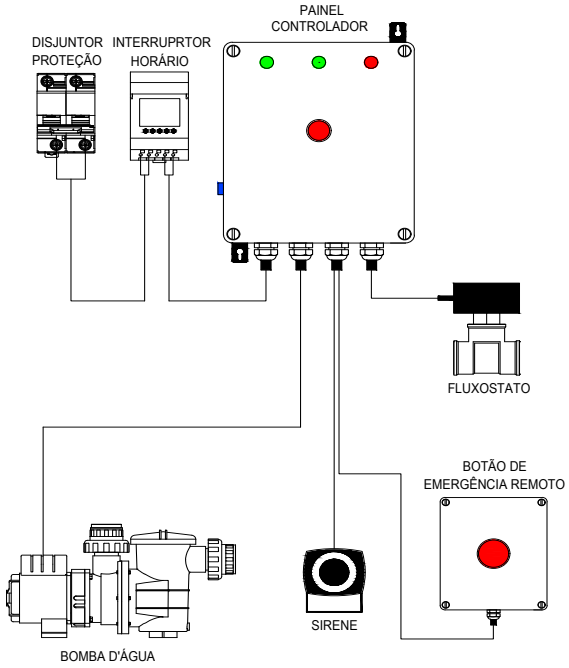

ATENÇÃO!

ALIMENTAÇÃO
FIO PRETO E VERMELHO - 220 Vac

BOMBA D'ÁGUA
FIO PRETO E VERMELHO - 220 Vac

SIRENE REMOTO
FIO VERMELHO - POSITIVO
FIO PRETO - NEGATIVO

BOTÃO DE EMERGÊNCIA REMOTO
FIO AZUL E BRANCO - SINAL DE COMANDO

FLUXOSTATO
FIO PRETO - COMUM
FIO AZUL - NA
FIO VERDE - NF

6.3 INSTALAÇÃO COM CONTATORA

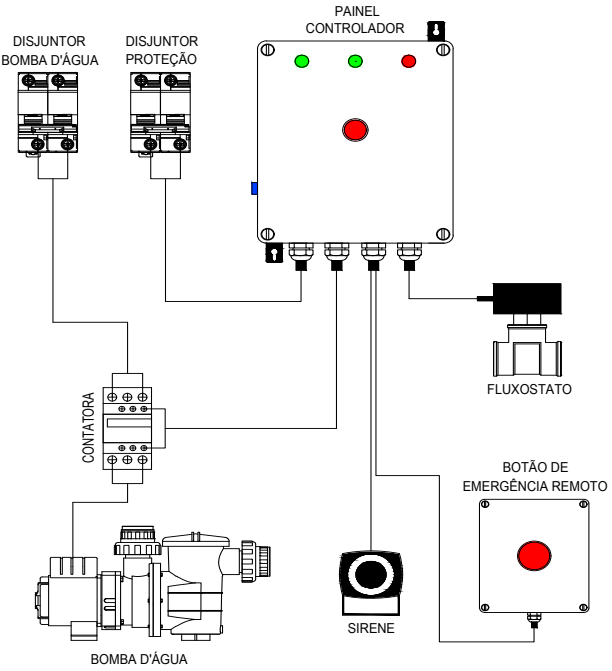

ATENÇÃO!

ALIMENTAÇÃO
FIO PRETO E VERMELHO - 220 Vac

BOMBA D'ÁGUA
FIO PRETO E VERMELHO - 220 Vac

SIRENE REMOTO
FIO VERMELHO - POSITIVO
FIO PRETO - NEGATIVO

BOTÃO DE EMERGÊNCIA REMOTO
FIO AZUL E BRANCO - SINAL DE COMANDO

FLUXOSTATO
FIO PRETO - COMUM
FIO AZUL - NA
FIO VERDE - NF

6.4 INSTALAÇÃO COM CONTATORA E TIMER

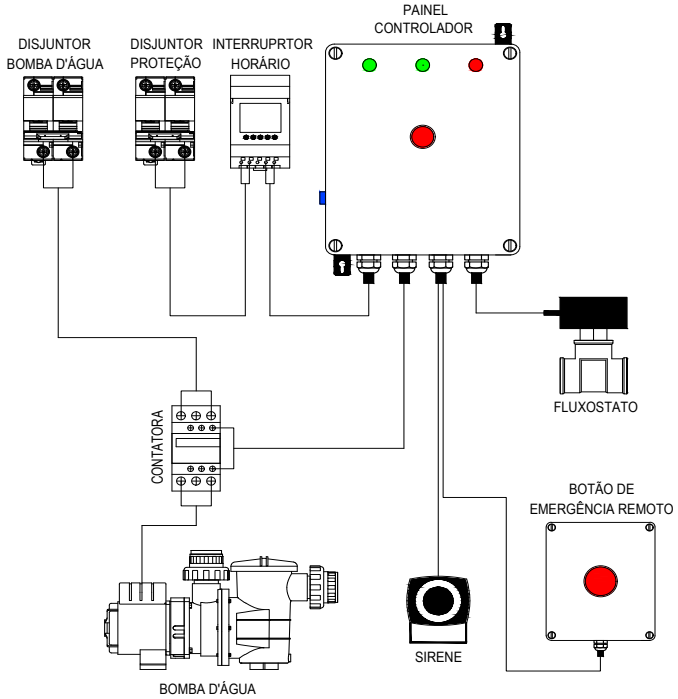

BOTÃO DE EMERGÊNCIA REMOTO - DISTÂNCIA MÁXIMA 50 METROS DO PAINEL

ATENÇÃO!

- A queda de tensão não deve ser superior aos limites máximos estabelecidos pela norma NBR 5410, a fim de não prejudicar o funcionamento dos equipamentos de utilização conectados aos circuitos terminais ou de utilização.
- A queda de tensão de uma instalação elétrica, desde a origem até o ponto mais afastado de utilização de qualquer circuito de utilização, não deve ser superior aos valores prescritos pela norma, dados em relação ao valor da tensão nominal da instalação.
- A queda de tensão nos circuitos alimentadores e terminais (pontos de utilização) de uma instalação elétrica produz efeitos que podem levar os equipamentos desde à redução da sua vida útil até a sua queima (falha).
- Essa queda de tensão faz com que os equipamentos recebam em seus terminais uma tensão inferior aos valores nominais, prejudicando o seu desempenho.

7. OPERAÇÃO

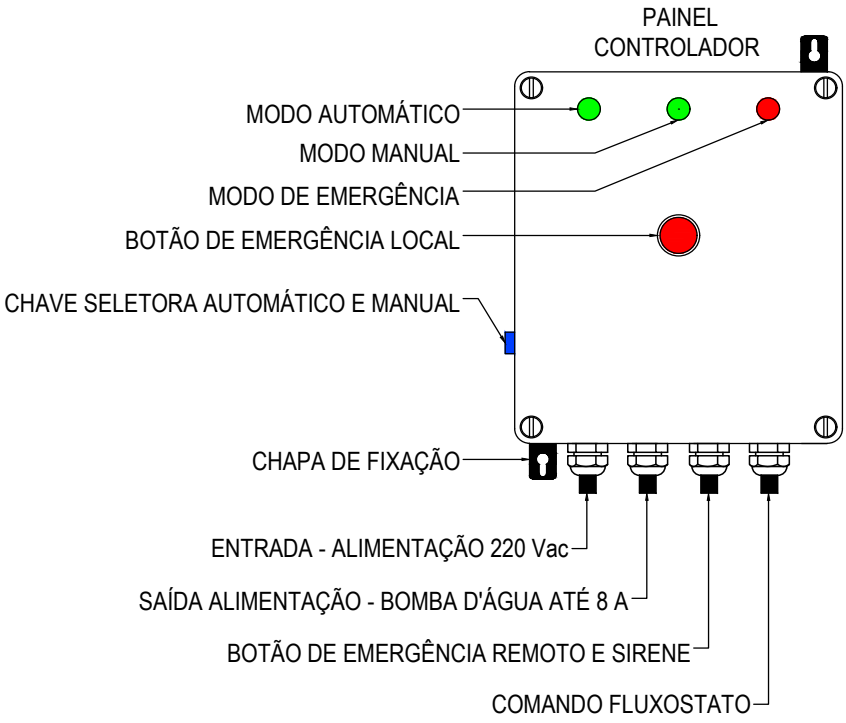

Modo Automático - O led acesso indica que o sistema está no automático e o controlador está energizado operando com o sistema de fluxostato, a chave seletora precisa está na posição “OFF”.

Modo Manual - O led acesso indica que o sistema está no manual e o controlador está energizado operando sem o fluxostato, a chave seletora precisa está na posição “ON”.

Obs.: O sistema de emergência continua ativo se caso necessite desligar a bomba d’ água.

Modo de Emergência - O led acesso indica falha ou obstrução parcial ou total do fluxo de água, o sistema fica parado até que a falha seja corrigida.

Botão de Emergência Local - Permite ativar o sistema de emergência a qualquer momento desligando a bomba d’água e interrompendo o fluxo de água e acionará a saída de alarme.

Obs.: Os dois botões de pânico remoto e local são sempre ativos em caso de emergência.

Chave Seletora Automático e Manual - No automático o sitema fica operante funcionando com o fluxostato e monitorando o sistema, posição da chave seletora “OFF”. No modo manual, posição da chave seletora “ON” recomendamos ativar só em caso de manutenção na piscina, para evitar o desligamento do fluxostato por falta de água, após a manutenção recomendamos ligar a chave seletora na posição “OFF”.

START-UP DO EQUIPAMENTO

APÓS TUDO INSTALADO CONFORME AS NORMAS **ABNT NBR 10.339:2018 E ABNT NBR 5410:2014.** LIGAR A CHAVE SELETORA DO PAINEL NA POSIÇÃO **MANUAL "ON"** E ACENDERÁ A LUZ VERDE DO PAINEL (**MANUAL**), APÓS O LIGAMENTO VERIFICAR SE O SISTEMA HIDRÁULICO NÃO ESTÁ COM AR E SE A CHAVE DE FLUXO ESTÁ ATIVADA, AO VERIFICAR TODOS ESSES PROCEDIMENTOS LIGAR A CHAVE SELETORA DO PAINEL NA POSIÇÃO **AUTOMÁTICO "OFF"** E ACENDERÁ A LUZ VERDE DO PAINEL (**AUTOMÁTICO**) E DEPOIS IR FECHANDO SUAVEMENTE O REGISTRO HIDRÁULICO ONDE O FLUXOSTATO ESTÁ INSTALADO, ANTES DO FECHAMENTO TOTAL DO REGISTRO O EQUIPAMENTO DEVERÁ DESLIGAR A BOMBA D'ÁGUA E ACIONAR O ALARME.

ATENÇÃO - O EQUIPAMENTO ESTARÁ EM PERFEITAS CONDIÇÕES DE FUNCIONAMENTO SE A BOMBA D'ÁGUA DESLIGAR ANTES DA OBSTRUÇÃO TOTAL DO FLUXO DE ÁGUA. ESSE PROCEDIMENTO DEVERÁ SER REALIZADO PERIODICAMENTE PARA EVITAR FALHAS NO SISTEMA.

8. TERMO DE GARANTIA

O Termo de Garantia do fabricante assegura ao proprietário de seus equipamentos, identificados pela nota fiscal de compra, garantia de 1 (um) ano, nos seguintes termos:

1 - A garantia cobre todo e qualquer defeito de fabricação.

2 - O período de garantia inicia na data de emissão da Nota Fiscal.

3 - Dentro do período de garantia, a mão de obra e componentes aplicados em reparos e defeitos ocorridos em uso normal serão gratuitos.

4 - Para os eventuais reparos, enviar o equipamento, juntamente com as notas fiscais de remessa para conserto, para o endereço de nossa fábrica em São Paulo, SP, Brasil. O endereço da Light Tech Iluminação encontra-se ao final deste manual.

5 - Despesas e riscos de transporte correrão por conta do proprietário.

6 - A garantia será automaticamente suspensa caso sejam introduzidas modificações nos equipamentos por pessoal não autorizado pela Light Tech Iluminação, defeitos causados por choques mecânicos, exposição a condições impróprias para o uso ou violações no produto.

7 - A Light Tech Iluminação exime-se de quaisquer ônus referentes a reparos ou substituições não autorizadas em virtude de falhas provocadas por agentes externos aos equipamentos, pelo uso indevido dos mesmos, bem como resultantes de caso fortuito ou por força maior.

8 - A Light Tech Iluminação garante o pleno funcionamento dos equipamentos descritos neste manual bem como todas as operações existentes.

Caso tenha algum problema com a utilização de nossos equipamentos, dúvidas, reclamações ou sugestões, por favor entre em contato conosco através do telefone (011) 5572-1554.

www.lighttech.com.br
Light Tech Iluminação Eireli Epp
Rua Maestro Callia, 77 – Vila Mariana
Cep: 04012-100 São Paulo - SP
Tel: (11) 5572-1554
assistencia@lighttech.com.br