Alimentação **Potência máxima**	(85 a 265) V 5 VA
Saída à relé	Carga resistiva: 15 A/220 Vac Carga indutiva: 2hP/220Vac 1 HP/127Vac
Faixa de medição **Resolução**	(-20 a +105) °C 0,1 °C de (-20 a +105) °C
Condições de operação	(0 a 40) °C e (10 a 90) % UR [sem condensação]
Dimensões (L x A x P) **Sensores NTC** **(IP 68)**	(91 x 132 x 41) mm Ø6 mm / L=15 mm Comprimento padrão 1,5 m
Temperatura da superfície de instalação	Ts máx 50 °C

O modelo TDI é um controlador de temperatura diferencial, indicado para sistemas de aquecimento solar.

Com base na diferença de temperatura entre o coletor e o reservatório, ele controla o fluxo de água para que a temperatura entre os dois pontos seja equilibrada.

Além disto possui parâmetros de segurança que evitam o congelamento da água nas tubulações do coletor nos dias frios e também superaquecimento do reservatório em dias muito quentes.

O Controlador solar modelo TDI é indicado para seguintes aplicações :

- Aquecimento solar
- Filtragem e aspiração para piscinas;

1 - Indicador modo ON (Bomba ligada)
2 - Indicador OFF (Bomba desligada)
3 - Indicador modo Auto (Acionamento através do diferencial t1-t2)
4 - Tecla "*Pump*" acionamento da bomba
5 - Tecla "Setpoint" temperatura de controle
6 - Tecla para aumentar valores
7 - Tecla para reduzir valores
8 - Não utilizado
9 - Não utilizado
10 - Temperatura de controle
11 - Indicador °C
12 - T1 - indicador temperatura do coletor
13 - T2 - indicador temperatura do reservatório

Com o aparelho indicando a temperatura no visor, mantenha a tecla **set** pressionado e utilize a tecla ^ ou v para aumentar ou reduzir o "*setpoint*" (temperatura de controle). Depois do ajuste, solte a tecla e o controlador voltará a mostrar a temperatura medida. Este ajuste garante a temperatura mínima da água dentro do reservatório ou piscina .

Setpoint = 30.0°C

^ v

^ v

set ^

v

^ v

set ^ v

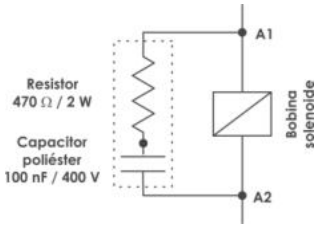

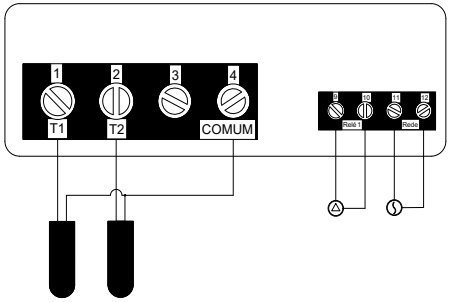

- Utilize uma chave phillps no ponto (C) para abrir a tampa do produto.
- Fixe o produto através dos furos (A) ou do furo (B), indicados com parafusos (M2) em uma superfície plana.

✓ Exemplos de aplicações:

Caixa 4x2 e instalação sobrepor